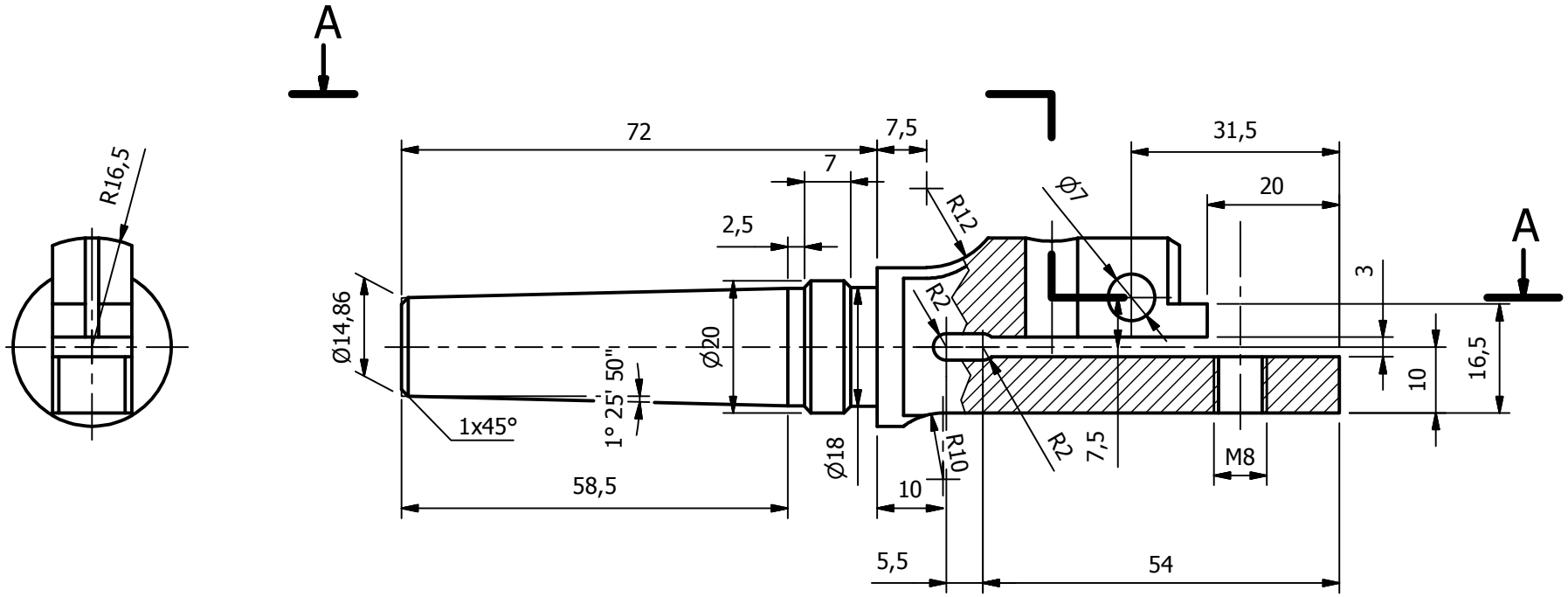

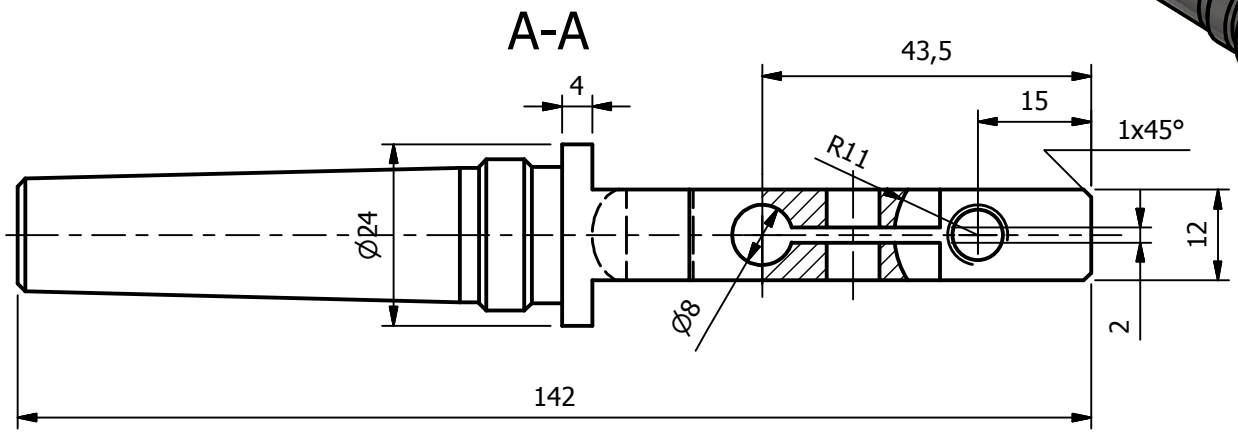

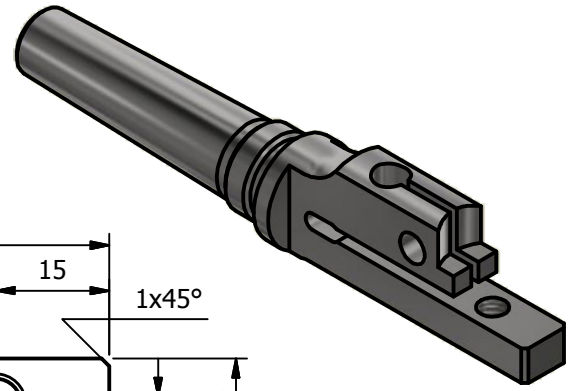

29675.177 mm^3